Serie EDEN
Art. 7216 Bidet sospeso
Peso Kg 21

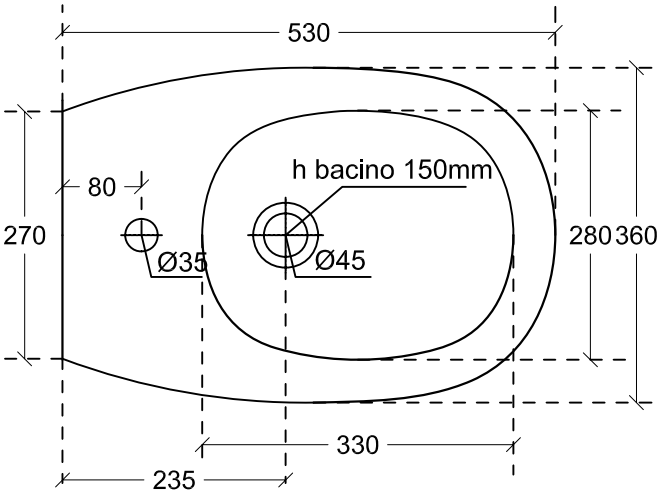

Vista dall'alto

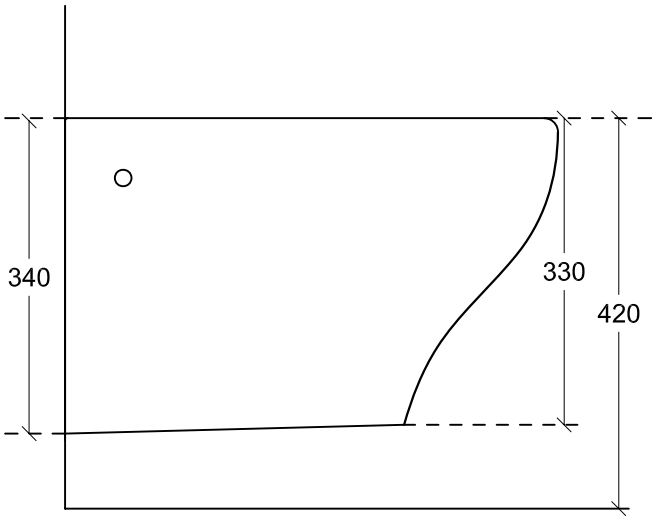

Vista laterale

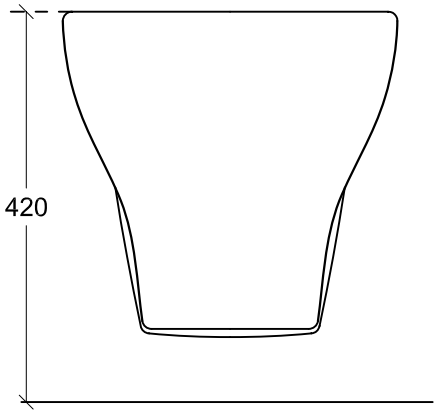

Vista frontale

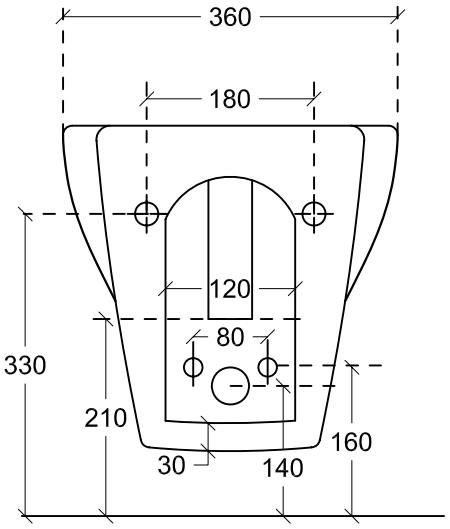

Vista posteriore