PALAZZANI

disegno tecnico ▪ technical drawing

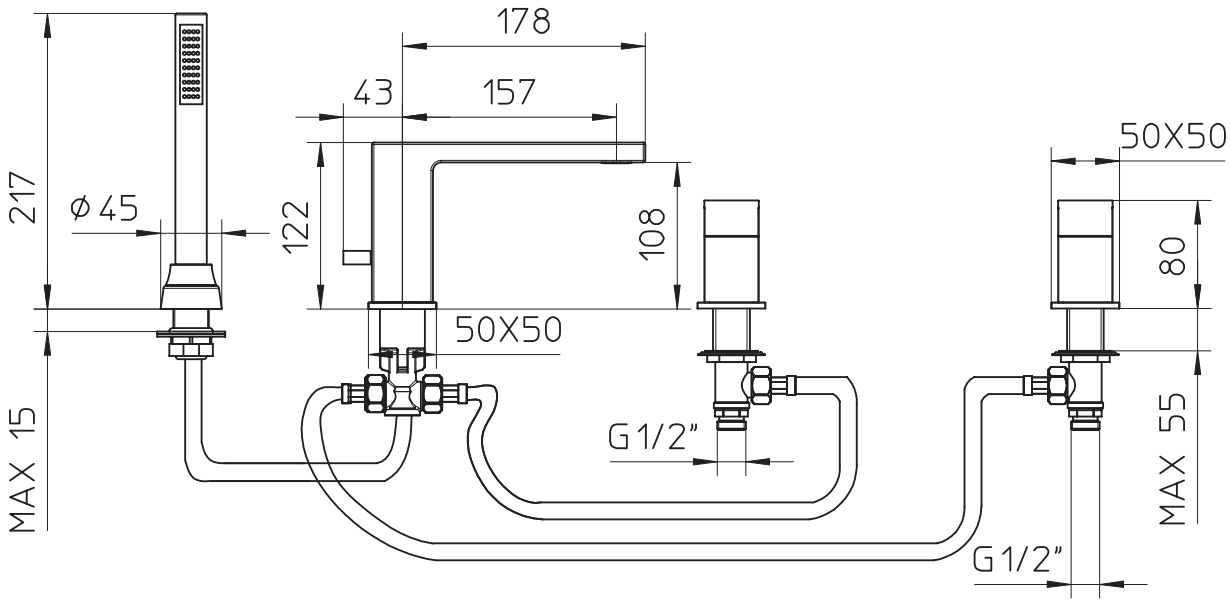

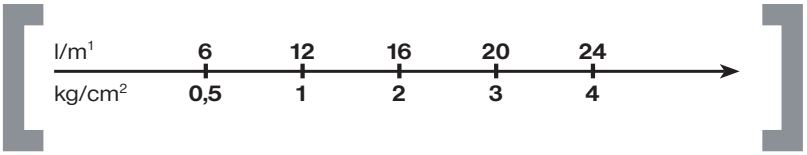

disegno tecnico ▪ technical drawing

qadra

581394