RITZ

RI49011/1CR

NOBILI
The Best Technology for Water

SPECIFICHE

Batteria 3 fori

Cromo

Aeratore anticalcare M 22 x 1

Bocca girevole

Scarico 1 1/4”

Imballo: 61,2 x 26,6 x 9 cm / 0,01465 m^3 / 3,5 kg

carlo nobili spa rubinetterie - via novara 29, suno (no) italia - office +39 0322 885885 - fax +39 0332 858091 - mail info@grupponobili.it - web nobili.it

RITZ
RI49011/1CR

NOBILI
The Best Technology for Water

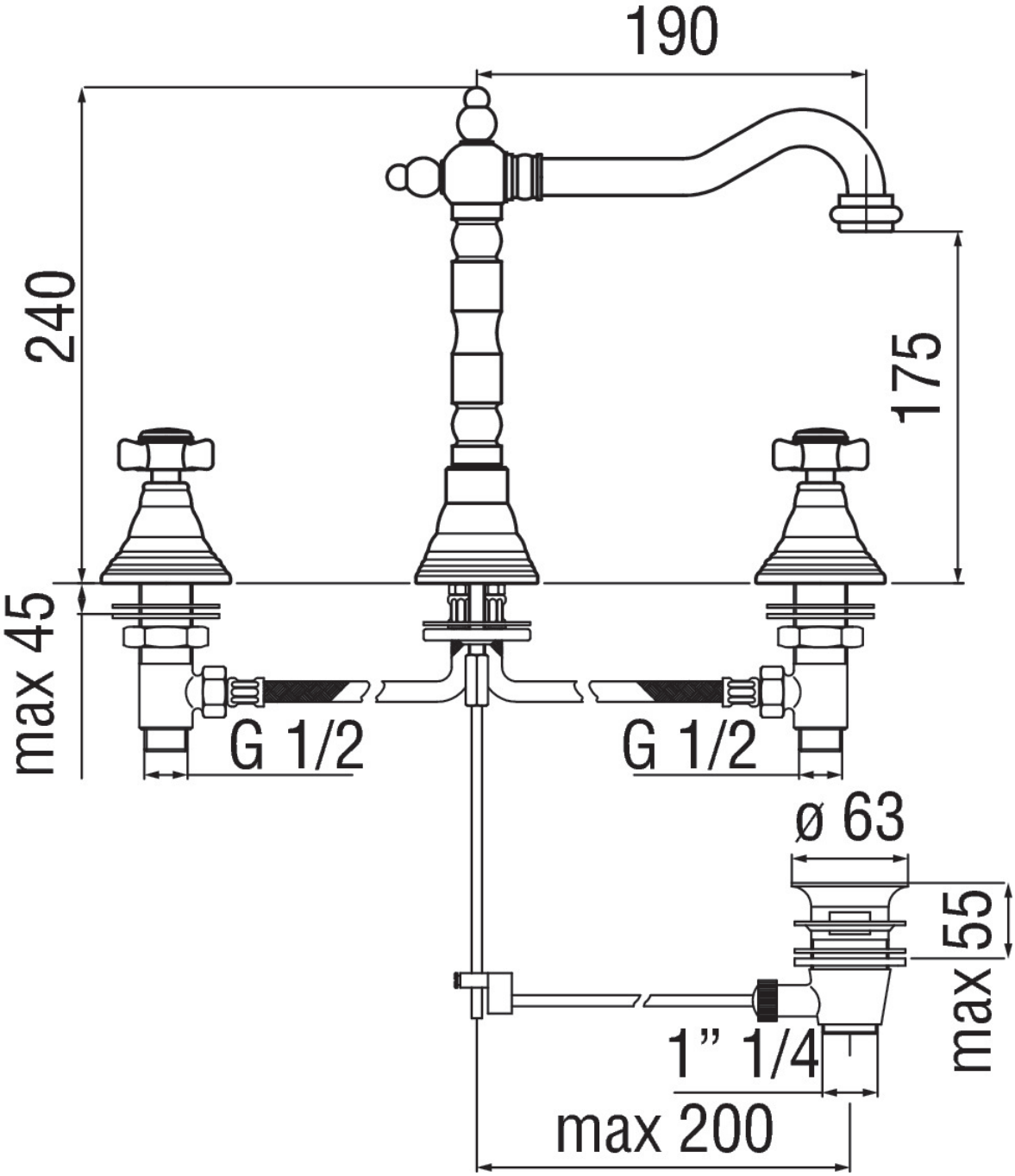

DIAGRAMMA DI PORTATA: ACQUA CALDA/FREDDA

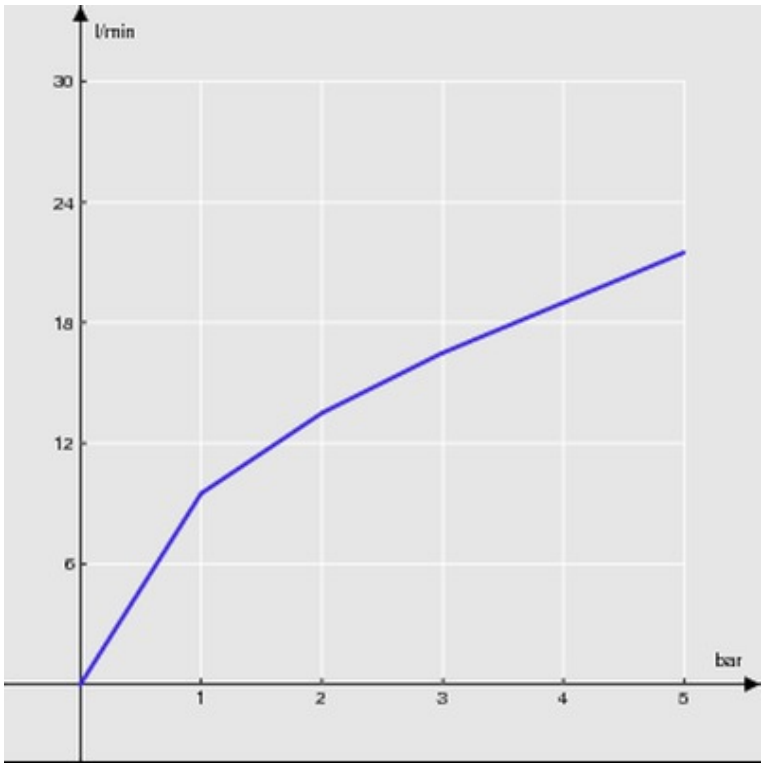

Aeratore

DIAGRAMMA DI PORTATA: ACQUA MISCELATA

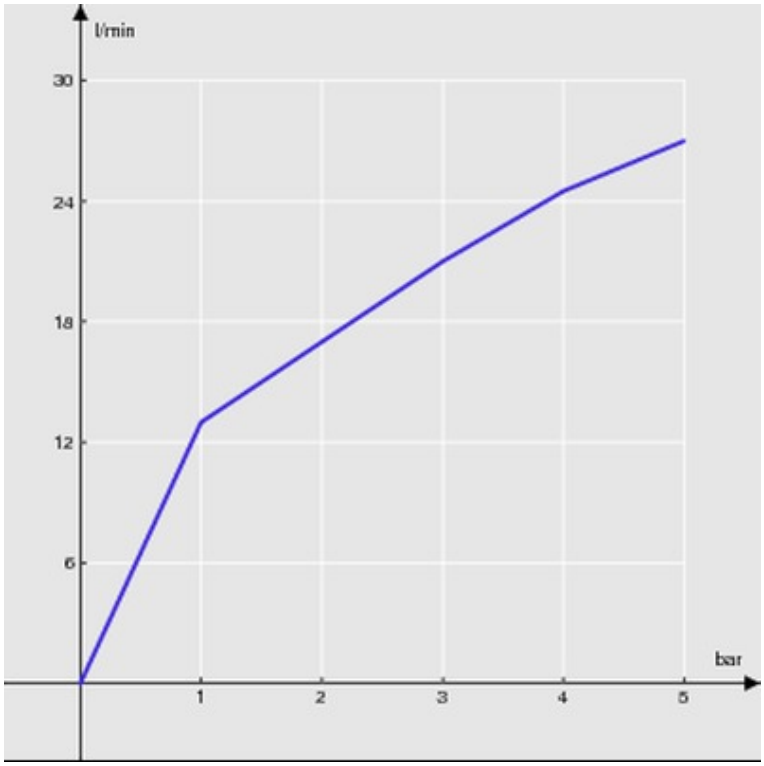

Aeratore